Electrolux PROFESSIONAL

Distributeurs de cafés
Moulin à café espresso, capacité 1,4 kg, Ø75 mm

REPÈRE #

MODELE #

NOM #

SIS #

AIA #



602544 (GRND700) * NOT TRANSLATED *

Caractéristiques principales

- Doseur automatique
- Facile à utiliser grâce au remplissage automatique du compartiment doseur, distribuant à chaque fois une portion cohérente à contrôle volumétrique.

APPROBATION:

Distributeurs de cafés
Moulin à café espresso, capacité 1,4 kg, Ø75 mm

Avant

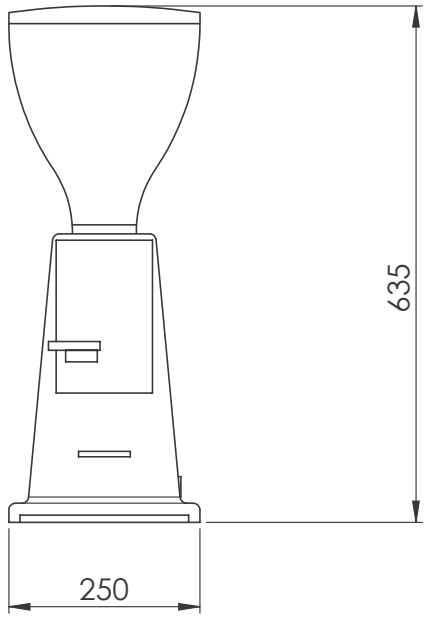

Côté

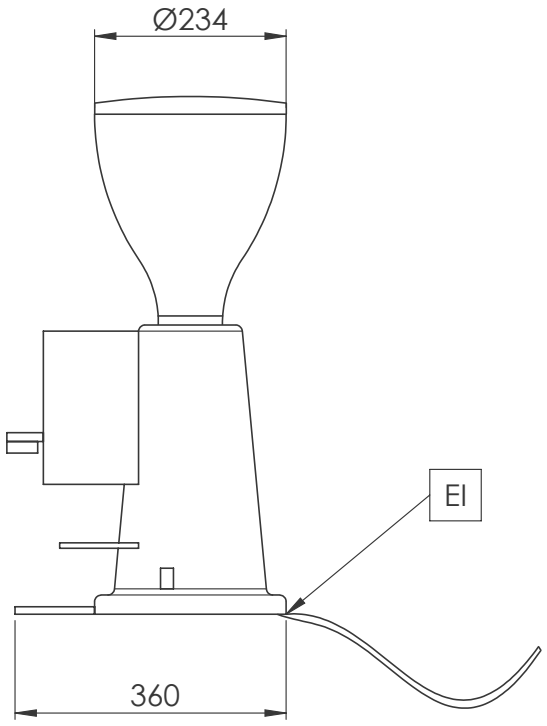

Électrique

Stekker type 602544 (GRND700)	CE-Schuko
Voltage :	230 V/1N ph/50/60 Hz
Puissance de raccordement	0.8 kW

Informations générales

Poids net :	15.5 kg

La societe se reserve le droit de modifier les specifications techniques sans préavis.